ԴՌՆԵՐԻ ՍԽԵՄԱՏԻԿ ԳԾԱԳՐԵՐ

ԱԼՅՈՒՄԻՆԵ,ԵՐԿԾԵՐՏ ԱՊԱԿԵՓԱԹԵԹՈՎ, ՋԵՐՄԱԿԱՄՐՋԱԿՈՎ

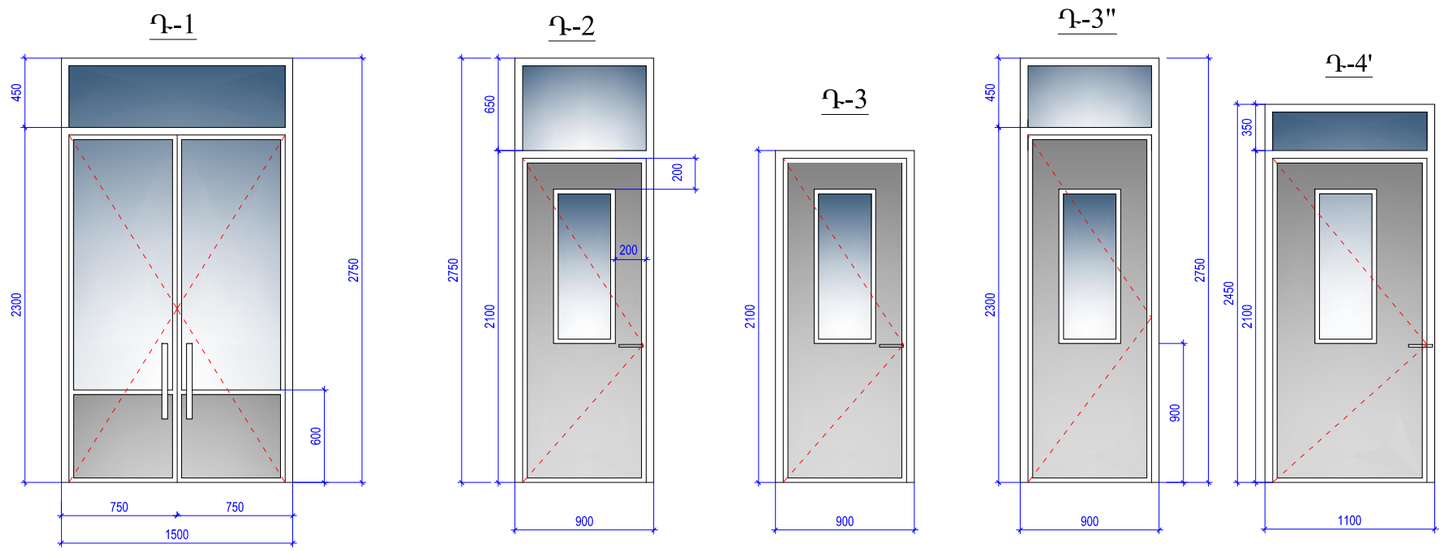

ԱԼՅՈՒՄԻՆԵ,ԵՐԿԾԵՐՏ ԱՊԱ-ԿԵՓԱԹԵԹՈՎ

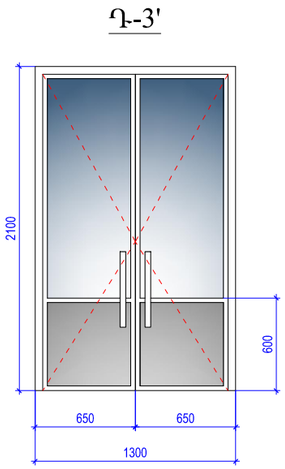

ՓԱՅՏՅԱ ԿԱՐԿԱՍՈՎ 8ՄՄ ՄԴՖ-Ի ԵՐԵՍԱՊԱՏՄԱՄԲ (ԱՌԱՆՑ ՇԵՄԻ)

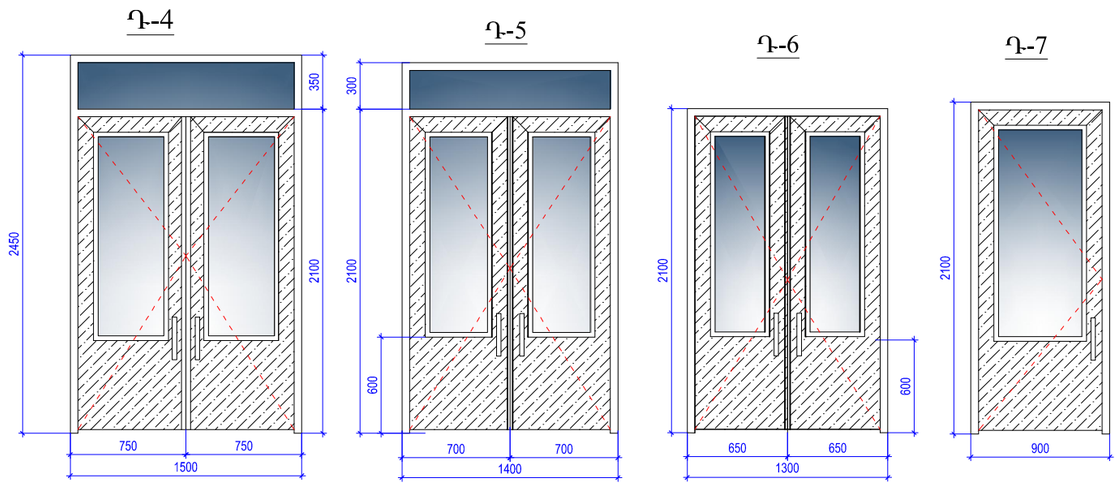

ՄԵՏԱՂԱՊԼԱՍՏԵ

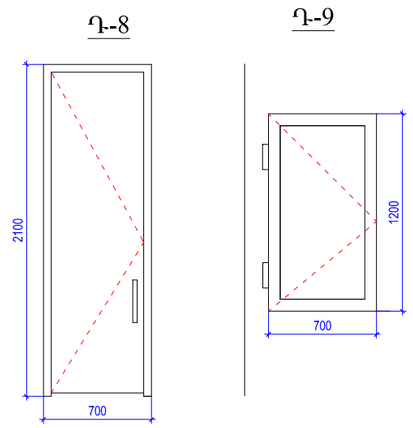

ՊԱՅՄԱՆԱԿԱՆ ՆՇԱՆՆԵՐ

ԲԱՑՎՈՂ ՓԵՂԿ

ՆԱԽՔԱՆ ԴՌՆԵՐԻՊԱՏՎԻՐԵԼԸ , ՇԻՆԱՐԱՐՈՒԹՅԱՆ ԱՎԱՐՏԻՑ ՀԵՏՈ ԿԱՏԱՐԵԼ ՏՐՎԱԾ ՉԱՓԵՐԻ ԼՐԱՑՈՒՑԻՉ ՃՇՏՈՒՄ :

ՏՆՕՐԵՆ	Մ.ՀՈՒՍՆՅԱՆ		TSH-14 ԱՆՈՒՇԱՎԱՆԻ ՄԱՆԿԱՊԱՐՏԵԶԻ ՎԵՐԱԿԱՌՈՒՑՈՒՄ			
ՆԳՃ	Ն. ՍՏԵՓԱՆՅԱՆ					
ՆԱԽԱԳԾԵՑ	Ա. ԱՂԱՋԱՆՅԱՆ		ՃԱՐՏԱՐԱՊԵՏԱՇԻՆԱՐԱՐԱԿԱՆ ՄԱՍ	ՓՈՒԼ	ԹԵՐԹ	ԹԵՐԹԵՐ
ՆԱԽԱԳԾԵՑ	Ն.ՆՇԱՆՅԱՆ			ԱՆ	Ճ-15	31
ՍՏՈՒԳԵՑ	Ն. ՍՏԵՓԱՆՅԱՆ		ԴՌՆԵՐԻ ՍԽԵՄԱՏԻԿ ԳԾԱԳՐԵՐ	«ՄԱՌԱ ԵՎ ԴՈՒՍՏՐԵՐ» ՍՊԸ		